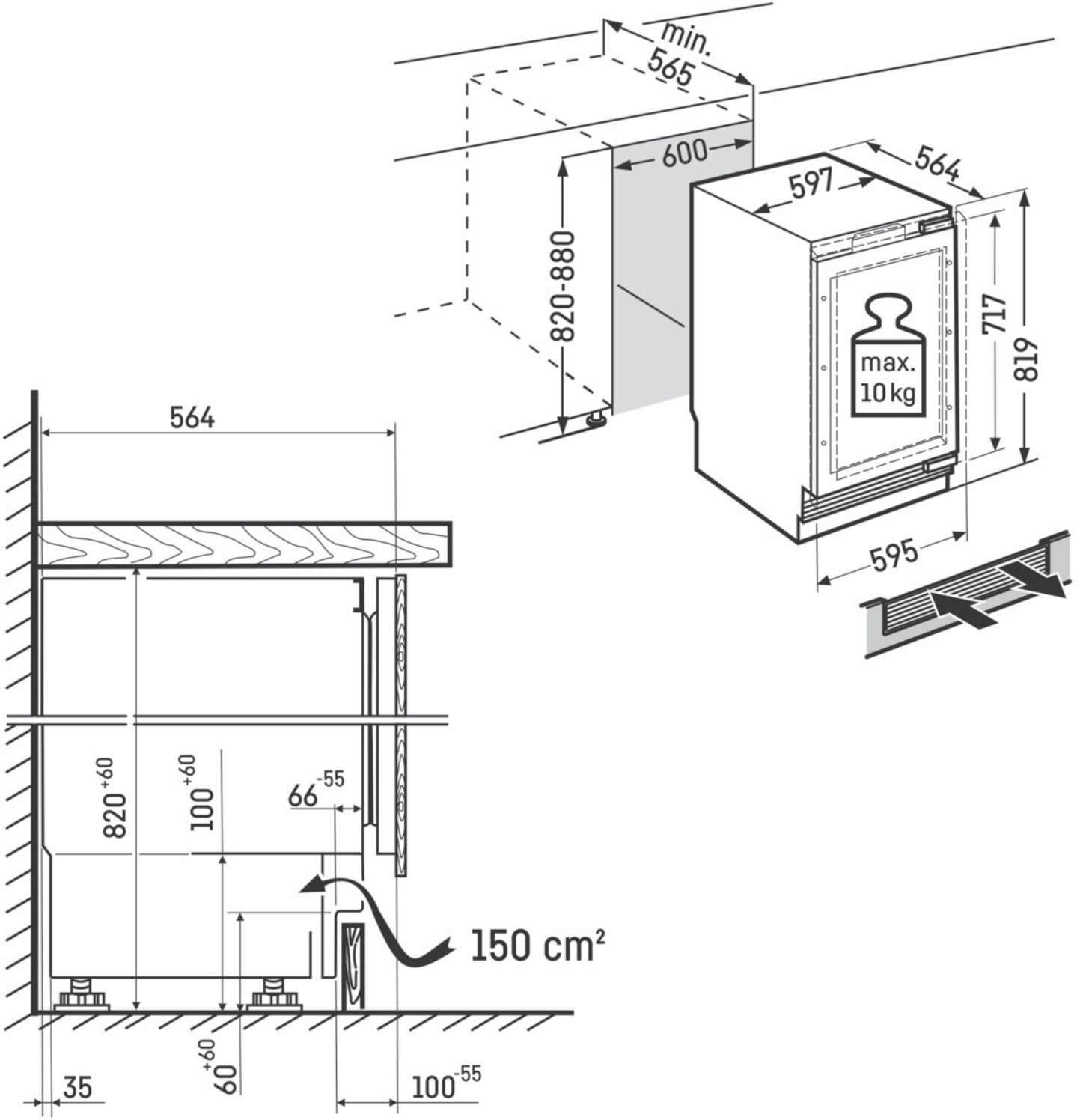
min.
565
600
597
564
820-880
717
819
max.
10 kg
595
564
820 +60
100 +60
66 -55
150 cm²
60 +60
35
100 -55